Ministère des
Ressources naturelles
et des Forêts
Québec

Bureau de la sous-ministre et du secrétariat général

PAR COURRIEL

Le 6 décembre 2023

DEMANDEUR

N/Réf. : 202311-28

Objet : Demande d'accès à l'information

Madame,

Nous donnons suite à votre demande d'accès à l'information reçue le 8 novembre 2023.

La recherche a permis de repérer des documents concernant votre demande qui vous sont accessibles. Toutefois, vous remarquerez que nous avons soustrait des renseignements, comme le permet l'article 14 de la Loi sur l'accès aux documents des organismes publics et sur la protection des renseignements personnels (RLRQ, c. A 2.1). En effet, nous avons retranché les renseignements confidentiels au sens des articles 53 et 54 de cette loi.

Nous vous indiquons que vous pouvez demander à la Commission d'accès à l'information de réviser cette décision. Vous trouverez ci-joint une note explicative concernant l'exercice de ce recours ainsi qu'une copie des articles précités.

Veuillez agréer, Madame, l'expression de nos sentiments les meilleurs.

La responsable de l'accès à l'information,

Original signé par

Matilde Théroux-Lemay

p. j. : 3

5700, 4e Avenue Ouest, A-303
Québec (Québec) G1H 6R1
Téléphone : 418 627-6370
Télécopieur : 418 643-1443
acces_info_mrnf@mrnf.gouv.qc.ca

Forêts, Faune et Parcs
Québec
Direction de la coordination opérationnelle

INSPECTION D'ÉVALUATION DE PONT

1. LOCALISATION

Nº INSPECTION : _____ Nº DE L'U. G. : 041

Nº DOSSIER (DCO) : H041-008 Nº PONT (U.G.) : _____

LATITUDE : 46 - 58 - 01 LONGITUDE : -72 - 55 - 21 G. P. S. : ☐

NOM DU COURS D'EAU : Rivière des Bêtes Puantes

UAF : _____

2. INSPECTION

DATE : 2023-11-01

INSPECTEUR : Bruno St Pierre INSPECTEUR : David Alt

TITRE : ing. DCO TITRE : tech DCO

TRANSPORT LOURD ☐ TRAFIC RÉGULIER ☑ ÉVALUATION URGENTE ☑

VILLÉGIATURE ☑ TRAFIC SPORADIQUE ☐ AUCUN TRAFIC ☐

REMARQUES : Inspection d'évaluation du pont temporaire mis en place suite à la perte du pont permanent aux cours des crues d'octobre.

TOUTES LES DONNÉES SE RAPPORTANT AUX DIMENSIONS SONT EN MILLIMÈTRES.

3. CONDITIONS GÉNÉRALES

	BOIS	ACIER	BÉTON	AUTRES	CONDITION GÉNÉRALE
SUPERSTRUCTURE	☐	☑	☐		1
PLANCHER	☑	☐	☐		1
UNITÉS DE FONDATION	☑	☐	☑	+ matériel sous les assises.	3-4

4. DONNÉES TECHNIQUES

PONT

A – NOMBRE DE TRAVÉES : 1

B – LARGEUR HORS-TOUT : 5800

C – LONGUEUR TOTALE : 18 128

D – LARGEUR CARROSSABLE : 5000

*E– OUVERTURE LIBRE : 16 762 AV
16 621 AR

RIVIÈRE (voir photos aériennes par drone)

F – LARGEUR (L.N.H.E.) : –

G – HAUTEUR LIBRE (E.A.)

H – LARGEUR SOUS LE PONT :

I – VARIATION (L.N.H.E.) : (P/R À LA HAUTEUR LIBRE)

PROFONDEUR 0 – 500 ☑ 500 – 1500 ☐ + DE 1500 ☐

% DE RÉTRÉCISSEMENT : 60 à 70 % (F – E) / F

L.N.H.E. : LIGNE NATURELLE DES HAUTES EAUX **E.A. : EAUX ACTUELLES**

5. AFFICHAGE DE CAPACITÉ PORTANTE

OUI ☐ NON ☐

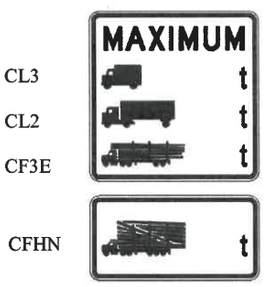

Apportez une attention particulière aux pictogrammes au site du pont

	RIVE GAUCHE	RIVE DROITE
CL3	30	30
CL2	50	50
CF3E	60	60
CFHN		
AUTRES		
CONFORME	☐	☐

PAR : M.F.F.P. ☐ AUTRES ☐

REMARQUES : * Affichage de l'ancien pont emporté par les crues.
L'ug a retiré ces panneaux le 1 novembre 2023

*** EN PRÉSENCE DE PILE : E = SOMMATION DE CHAQUE OUVERTURE LIBRE.**

CONDITION GÉNÉRALE = (1 : EXCELLENT À 5 : MÉDIOCRE)

H041-008

6. SIGNALISATION (Rive Gauche)

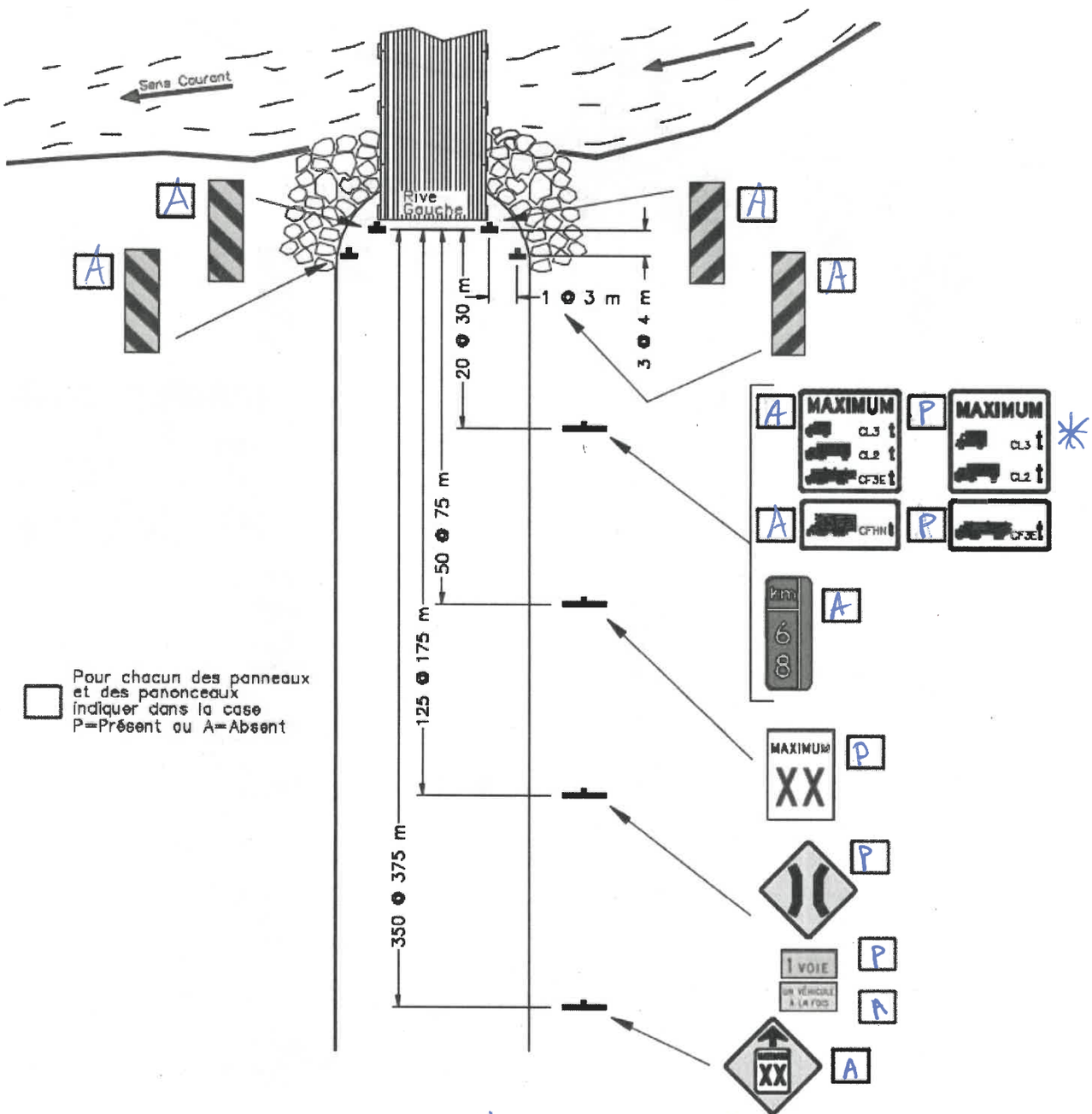

REMARQUES : • Affichage de l'ancien pont emporté par la crue.

* Le panneau de capacité a été retiré par l'UG le 1 novembre 2023.

Panneau endommagé, non-conforme, installation inadéquate, végétation à élaguer, etc. (référence : Guide de signalisation routière dans les forêts du domaine de l'État)

CONDITION GÉNÉRALE = (1 : EXCELLENT À 5 : MÉDIOCRE)

6. SIGNALISATION (Rive Droite)

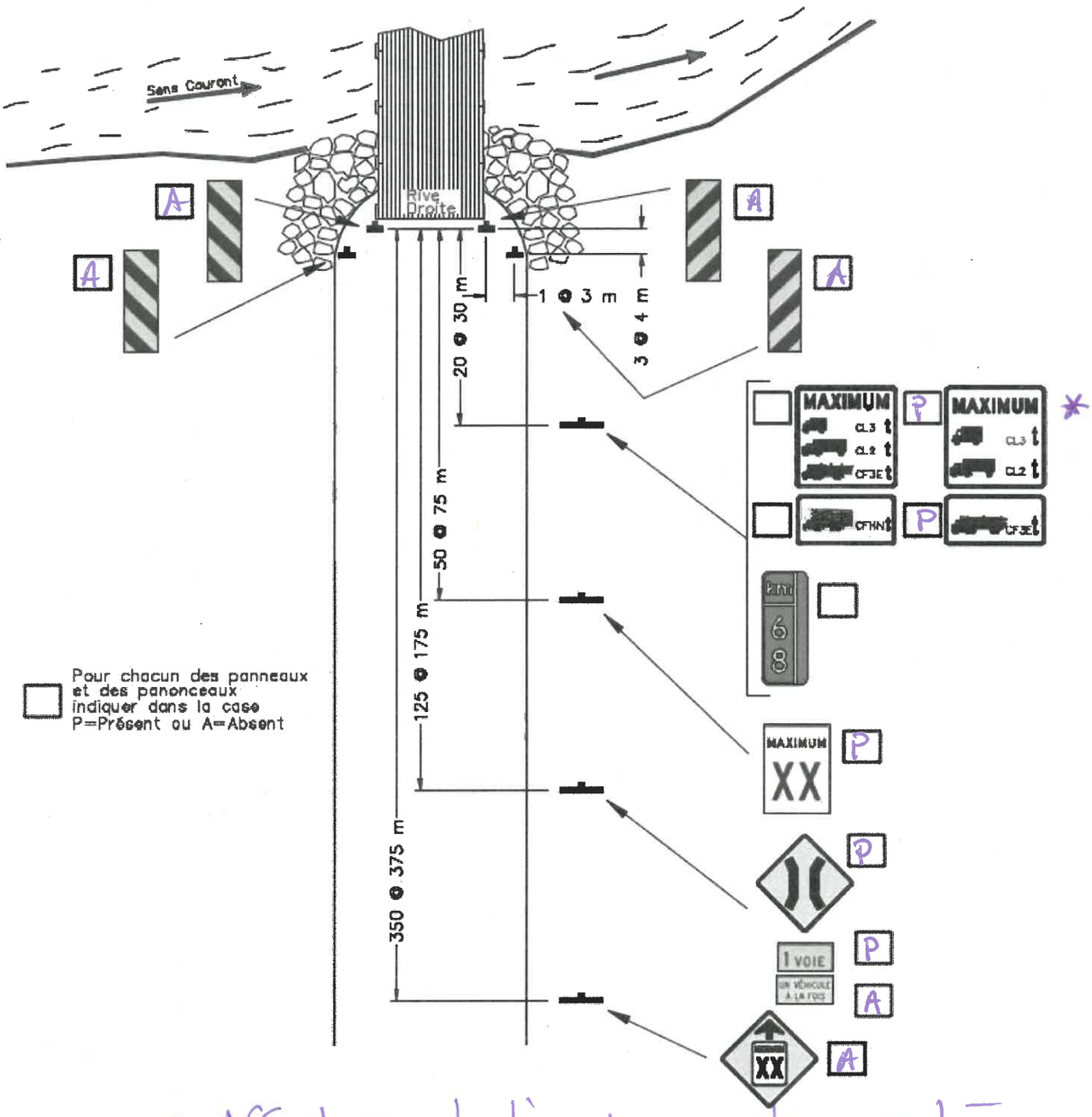

REMARQUES : • Affichage de l'ancien pont emporté par la crue.

* Le panneau de capacité a été retiré par l'UG le 1 novembre 2023.

Panneau endommagé, non-conforme, installation inadéquate, végétation à élaguer, etc. (référence : Guide de signalisation routière dans les forêts du domaine de l'État)

CONDITION GÉNÉRALE = (1 : EXCELLENT À 5 : MÉDIOCRE)

7. CONDITIONS DE TERRAIN

A– APPROCHES	NON	RIVE GAUCHE	RIVE DROITE
15 MÈTRES RECTILIGNES	☐	☑	☐
PRÉSENCE DE COURBES	☐	☐	☑
PRÉSENCE DE PENTES	☐	☐	☑
CAHOT À L'ENTRÉE DU PONT	☑	☐	☐
CONDITION GÉNÉRALE		1	1

B– TALUS DES CULÉES		RIVE GAUCHE		RIVE DROITE	
	NON	AMONT	AVAL	AMONT	AVAL
ÉROSION	☐	☑	☑	☑	☑
PERRÉ	☑	☐	☐	☐	☐
AILES DE PROTECTION	☑	☐	☐	☐	☐
CONDITION GÉNÉRALE		3-4		3-4	

C– NATURE DU SOL

CRAN DE ROC	☐	SABLE	☑
ROCHE	☑	VÉGÉTATION	☐
GRAVIER NATUREL	☑	AUTRES :	

REMARQUES :

- Pentes des rives abruptes, dérangées par la dernière crues.
- Enrochement des assises instables avec du matériel tout venant (roche sable etc.)
- Absence de membrane géotextile.
- Matériel remblayé dans le lit de la rivière.

CONDITION GÉNÉRALE = (1 : EXCELLENT À 5 : MÉDIOCRE)

Forêts, Faune et Parcs
Québec
Direction de la coordination opérationnelle

8. PLANCHER

NON RECOUVERT ☒

RECOUVERT DE GRAVIER ☐ ÉPAISSEUR : _____ mm

A– TRAVERSES

QUANTITÉ : ... variable car assemblée en morceaux chevauchés

BOIS ☒ USINÉ ☒ 200 (H) X 200 (L)
SEMI-USINÉ ☐ ____ (H) X ____ (L)
ROND ☐ ∅ _____
NON-ÉCORCÉ ☐ ÉCORCÉ ☐
AJOURÉ ☐ ESP. C/C MINIMUM 200
MAXIMUM 400

TRAITÉ SOUS PRESSION ☒ TRAITÉ ☒ NON-TRAITÉ ☐

ESSENCE : EPB – PRU QUALITÉ : 1 et 2

FIXATIONS : BOULONS DE CARROSSE ☐ PLAQUES EN « L » ☒
AUTRES : _____ CONDITION DES FIXATIONS : 1

CONDITION GÉNÉRALE : _____

PIÈCES		OUI	NON	%[1]
SAINES	(S)	☒	☐	100
POURRITURE				
– LÉGÈRE	(L)	☐	☐	___
– MOYENNE	(M)	☐	☐	___
– IMPORTANTE	(I)	☐	☐	___
BRISÉES	(B)	☐	☐	___

INDIQUER LA SÉQUENCE À PARTIR DE LA RIVE GAUCHE (S-L-M-I-B) : _____

⇒ Espèce variable

⇒ certaines traverses ne chevauchent pas à l'extérieur (sur P1 et P2)

B– BANDE DE ROULEMENT

BOIS USINÉ 100 (H) X 200 (L)

PLEINE LARGEUR ☑ _____
2 BANDES ☐ _____
ESP. C/C DES 2 BANDES _____

CONDITION GÉNÉRALE : 1

PIÈCES	OUI	NON	%[2]
SAINES	☑	☐	100
POURRITURE			
– LÉGÈRE	☐	☐	___
– MOYENNE	☐	☐	___
– IMPORTANTE	☐	☐	___
BRISÉES	☐	☐	___
USÉES[3]	☐	☐	___

C– CHASSE-ROUES

BOIS ☐ USINÉ ☑ 100 (H) X 200 (L)
SEMI-USINÉ ☐ ____ (H) X ____ (L)
ROND ☐ ∅ _____
NON-ÉCORCÉ ☐ ÉCORCÉ ☐

SUPPORT DES CHASSE-ROUES 200 (H) X 200 (L)

TRAITÉ SOUS PRESSION ☑ TRAITÉ ☐ NON-TRAITÉ ☐

FIXATIONS : BOULONS ☑ CLOUS ☐ AUTRES ☐

CONDITION DES FIXATIONS : tire fonds

CONDITION GÉNÉRALE : 1

PIÈCES	OUI	NON	NOMBRE
SAINES	☑	☐	100 %
POURRITURE			
– LÉGÈRE	☐	☐	___
– MOYENNE	☐	☐	___
– IMPORTANTE	☐	☐	___
BRISÉES	☐	☐	___
DÉCLOUÉES	☐	☐	___
NOMBRE TOTAL (2 CÔTÉS)			___

1 **POURCENTAGE DU NOMBRE TOTAL DE TRAVERSES.**
2 **POURCENTAGE DE LA SURFACE TOTALE INSPECTÉE.**
3 **POURCENTAGE DE LA HAUTEUR TOTALE (H).**
CONDITION GÉNÉRALE = (1 : EXCELLENT À 5 : MÉDIOCRE)

8. PLANCHER

D– MESURES DU PLANCHER (annexer un croquis si différent des coupes proposées)

CÔTÉ

AMONT ☐

AVAL ☐

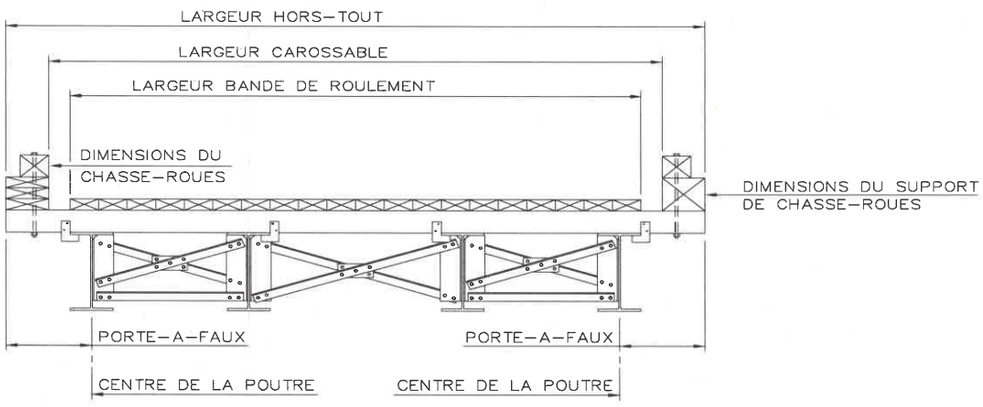

CÔTÉ

AMONT ☐

AVAL ☐

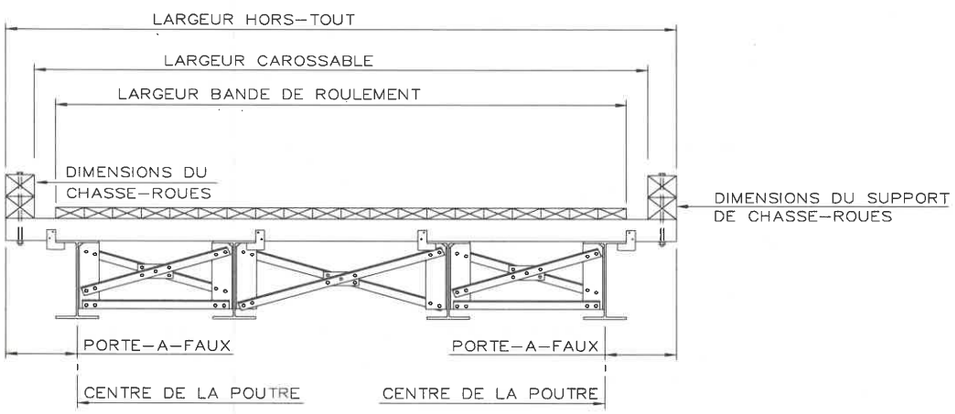

CÔTÉ

AMONT ☑

AVAL ☑

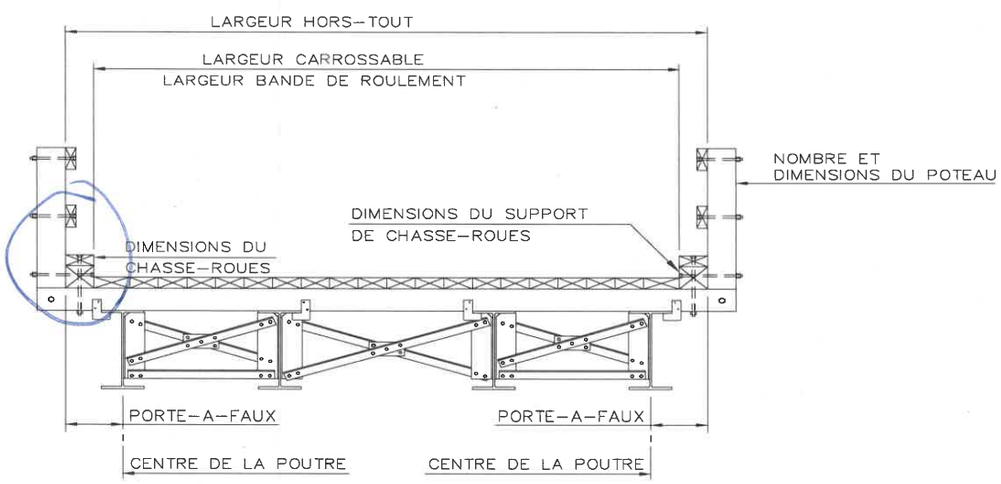

CÔTÉ

AMONT ☐

AVAL ☐

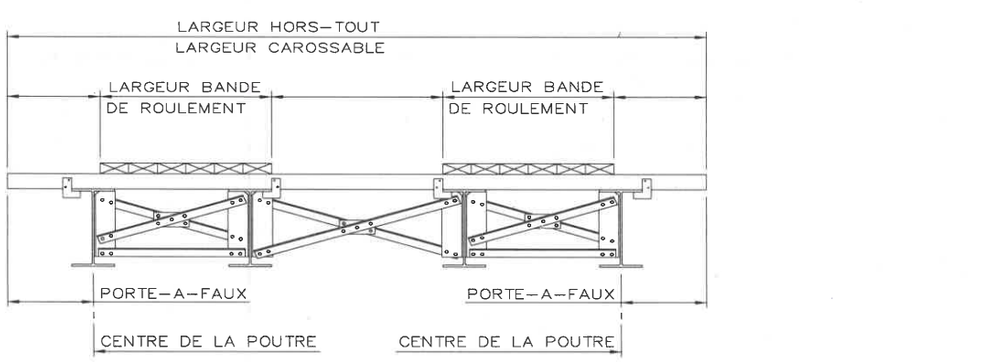

CONDITION GÉNÉRALE = (1 : EXCELLENT À 5 : MÉDIOCRE)

9. UNITÉS DE FONDATION

A– CULÉE RIVE GAUCHE IDENTIQUE RD

STABILITÉ CONDITION : _____

AFFAISSEMENT AVANT ☐ AMONT ☐ AUCUN ☐
ARRIÈRE ☐ AVAL ☐

AFFOUILLEMENT OUI ☐ NON ☐

LONGUEUR : _____ PROFONDEUR : _____ HAUTEUR : _____

BOIS ☐ USINÉ ☐ _____ (H) X _____ (L)
SEMI-USINÉ ☐ _____ (H) X _____ (L)
ROND ☐ ∅ _____

		OUI	NON	%
TRAITÉ SOUS PRESSION	☒	REMPLIE	☐	☐	NA
TRAITÉ	☐	BOIS SAIN	☒	☐	100
NON-TRAITÉ	☐	BOIS AVEC POURRITURE			
ÉCORCÉ	☒	– LÉGÈRE	☐	☒	___
NON-ÉCORCÉ	☐	– MOYENNE	☐	☒	___
AJOURÉ	☐	– IMPORTANTE	☐	☒	___
NON-AJOURÉ	☒	PIÈCES BRISÉES	☐	☒	___

APPAREILS D'APPUI TYPE : IDEM CONDITION : 1

ANCRAGES TYPE : IDEM CONDITION : 1

SCHÉMA DE LA CULÉE ET DIMENSIONS

PLAN

PROFIL

REMARQUES : Bloc de béton ⇒ L = ± 1830 P = ± 600 H = ± 600

CONDITION GÉNÉRALE = (1 : EXCELLENT À 5 : MÉDIOCRE)

9. UNITÉS DE FONDATION

B – CULÉE RIVE DROITE

STABILITÉ — CONDITION : 1

AFFAISSEMENT — AVANT ☐ AMONT ☐ AUCUN ☒
ARRIÈRE ☐ AVAL ☐

AFFOUILLEMENT — OUI ☐ NON ☒

LONGUEUR : _____ PROFONDEUR : _____ HAUTEUR : _____

BOIS ☒ — USINÉ ☒ 200 (H) X 200 (L)
SEMI-USINÉ ☐ _____ (H) X _____ (L)
ROND ☐ Ø _____

		OUI	NON	%
TRAITÉ SOUS PRESSION	☒	REMPLIE	☐	☐	NA
TRAITÉ	☐	BOIS SAIN	☒	☐	100
NON-TRAITÉ	☐	BOIS AVEC POURRITURE			
ÉCORCÉ	☒	– LÉGÈRE	☐	☐	___
NON-ÉCORCÉ	☐	– MOYENNE	☐	☐	___
AJOURÉ	☐	– IMPORTANTE	☐	☐	___
NON-AJOURÉ	☒	PIÈCES BRISÉES	☐	☐	___

APPAREILS D'APPUI — TYPE : Plaque Acier 605 x 450 x 25 — CONDITION : 1

ANCRAGES — TYPE : Boulon A325 — CONDITION : 1

SCHÉMA DE LA CULÉE ET DIMENSIONS

PLAN

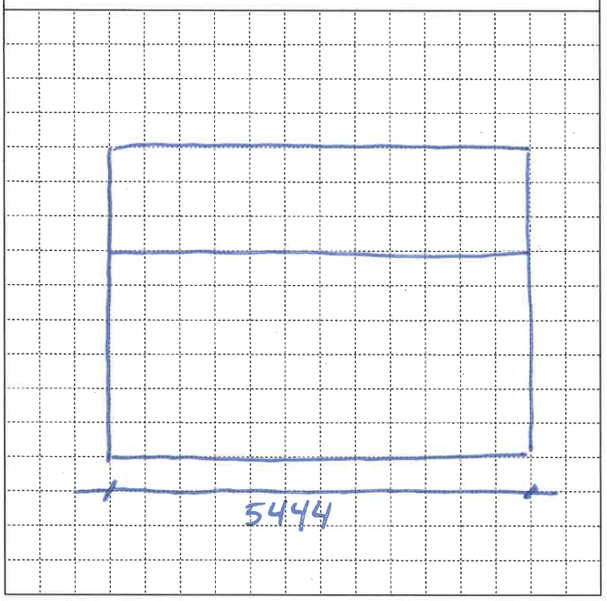

PROFIL

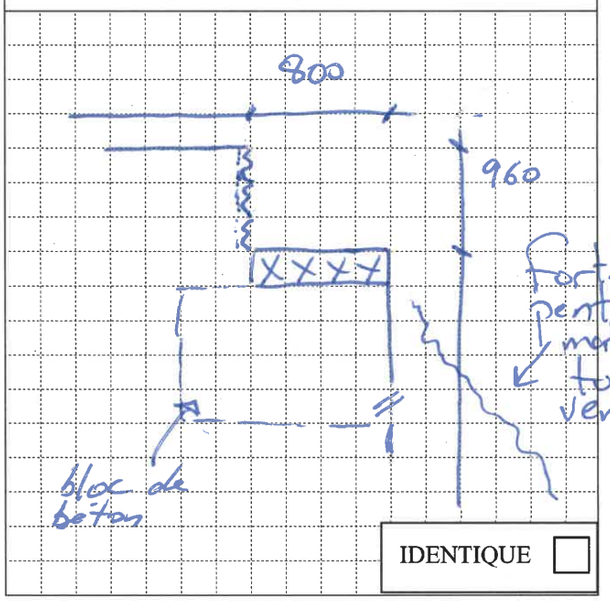

IDENTIQUE ☐

REMARQUES :

- garde-grève = Fait de 3 lisses de sécurité avec une toile plastique
- l'assise est composée de bloc de béton (± 1830 x 600 x 600) recouverte de 4 traverses PRU traitée sous pression
- Présence de bloc d'aile qui retiennent le remblai de la route

CONDITION GÉNÉRALE = (1 : EXCELLENT À 5 : MÉDIOCRE)

9. UNITÉS DE FONDATION

C – PILE N^{O} _____ (À PARTIR DE LA RIVE GAUCHE)

STABILITÉ — CONDITION : _____

AFFAISSEMENT — GAUCHE ☐ AMONT ☐ AUCUN ☐
DROITE ☐ AVAL ☐

AFFOUILLEMENT — OUI ☐ NON ☐

LONGUEUR : _____ PROFONDEUR : _____ HAUTEUR : _____

BOIS ☐ USINÉ ☐ _____(H) X _____(L)
SEMI-USINÉ ☐ _____(H) X _____(L)
ROND ☐ ∅ _____

			OUI	NON	%
TRAITÉ SOUS PRESSION	☐	REMPLIE	☐	☐	____
TRAITÉ	☐	BOIS SAIN	☐	☐	____
NON-TRAITÉ	☐	BOIS AVEC POURRITURE			
ÉCORCÉ	☐	– LÉGÈRE	☐	☐	____
NON-ÉCORCÉ	☐	– MOYENNE	☐	☐	____
AJOURÉ	☐	– IMPORTANTE	☐	☐	____
NON-AJOURÉ	☐	PIÈCES BRISÉES	☐	☐	____
PROTÉGÉ (PAR ENROCHEMENT)	☐				
NON-PROTÉGÉ	☐				

APPAREILS D'APPUI — TYPE : _____ CONDITION : ____

ANCRAGES — TYPE : _____ CONDITION : ____

SCHÉMA DE LA PILE ET DIMENSIONS

PLAN	PROFIL

REMARQUES : _____

CONDITION GÉNÉRALE = (1 : EXCELLENT À 5 : MÉDIOCRE)

10. STRUCTURE D'ACIER

TRAVÉE N^{O} 1 (À PARTIR DE LA RIVE GAUCHE)

A – POUTRES

NOMBRE DE POUTRES : 4

LONGUEUR DES POUTRES : ± 18245 PORTÉE : 17 572 (AV)

LONGUEUR DU PORTE-À-FAUX : AMONT : 800 AVAL : 790

DIMENSION DES POUTRES

AMONT → AVAL

	1	2	3	4	5	6	7	8	9
b	264	271	270	271					
d	760	760	751	757					
t	18.15	16.09	16.78	19.80					
w	13.89	13.03	13.74	13.18					
TYPE	W	W	W	W					
ESPACEMENT	1170	1705	1115						

ÉTAT DE L'ACIER

PEINTURÉ ☐
PEINTURE DÉCOLLÉE ☐
PATINABLE ☐
GALVANISÉ ☐
% DE ROUILLE : 100

CONDITION GÉNÉRALE : 1

TYPE DE POUTRE

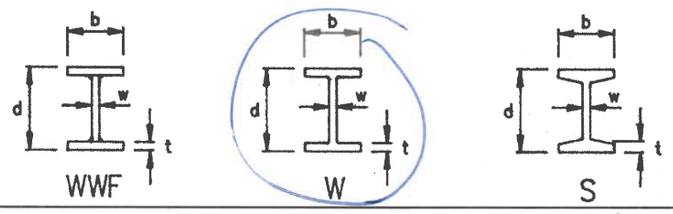

B – ASSEMBLAGES

B.1 – CONTREVENTEMENTS HORIZONTAUX AUCUN ☒

		SUPÉRIEUR	INFÉRIEUR
NOMBRE DE CADRES			
TYPES :	CORNIÈRES	☐	☐
	BARRES RONDES	☐	☐
	PLAQUES	☐	☐
	AUTRES		
DIMENSIONS :			
ATTACHES :	BOULONS	☐	
	SOUDURE	☐	
	CONDITION DES ATTACHES :		

CONDITION GÉNÉRALE :

REMARQUES : Portée
AM = 240 + 16621 + 100 + 600 = 17561
AV = 80 + 16762 + 130 + 600 = 17572

CONDITION GÉNÉRALE = (1 : EXCELLENT À 5 : MÉDIOCRE)

10. STRUCTURE D'ACIER

B – ASSEMBLAGES

B.2 – CONTREVENTEMENTS VERTICAUX AUCUN ☐

NOMBRE DE CADRES (INCLUANT LES CADRES AUX APPUIS) : 6

TYPES :	APPUIS	INTERMÉDIAIRES
CORNIÈRES	☐	☐
POUTRES EN « C »	☐	☒
BARRES RONDES	☐	☐
PLAQUES	☐	☐
AUTRES	_____	_____

DIMENSIONS : ..... _____ H=610 L=50 E=8

ATTACHES : ..... BOULONS ☒

SOUDURE ☐

CONDITION DES ATTACHES : 1

CONDITION GÉNÉRALE : 1

B.3 – RAIDISSEURS AUCUN ☐

TYPES :	APPUIS	INTERMÉDIAIRES
CORNIÈRES	☐	☐
PLAQUES	☐	☒
AUTRES	_____	_____

DIMENSIONS : ..... _____ 150 x 85 x 8

ATTACHES : ..... BOULONS ☒

SOUDURE ☐

CONDITION DES ATTACHES : _____

CONDITION GÉNÉRALE : _____

B.4 – COUPLE DE SERRAGE non validé

NE S'APPLIQUE PAS ☐ INSUFFISANT ☐ SUFFISANT ☐

REMARQUES : _____

CONDITION GÉNÉRALE = (1 : EXCELLENT À 5 : MÉDIOCRE)

10. STRUCTURE D'ACIER

Indiquer les espacements mesurés entre chacun des cadres de contreventement verticaux

C – SCHEMA DE LA STRUCTURE

PLAN

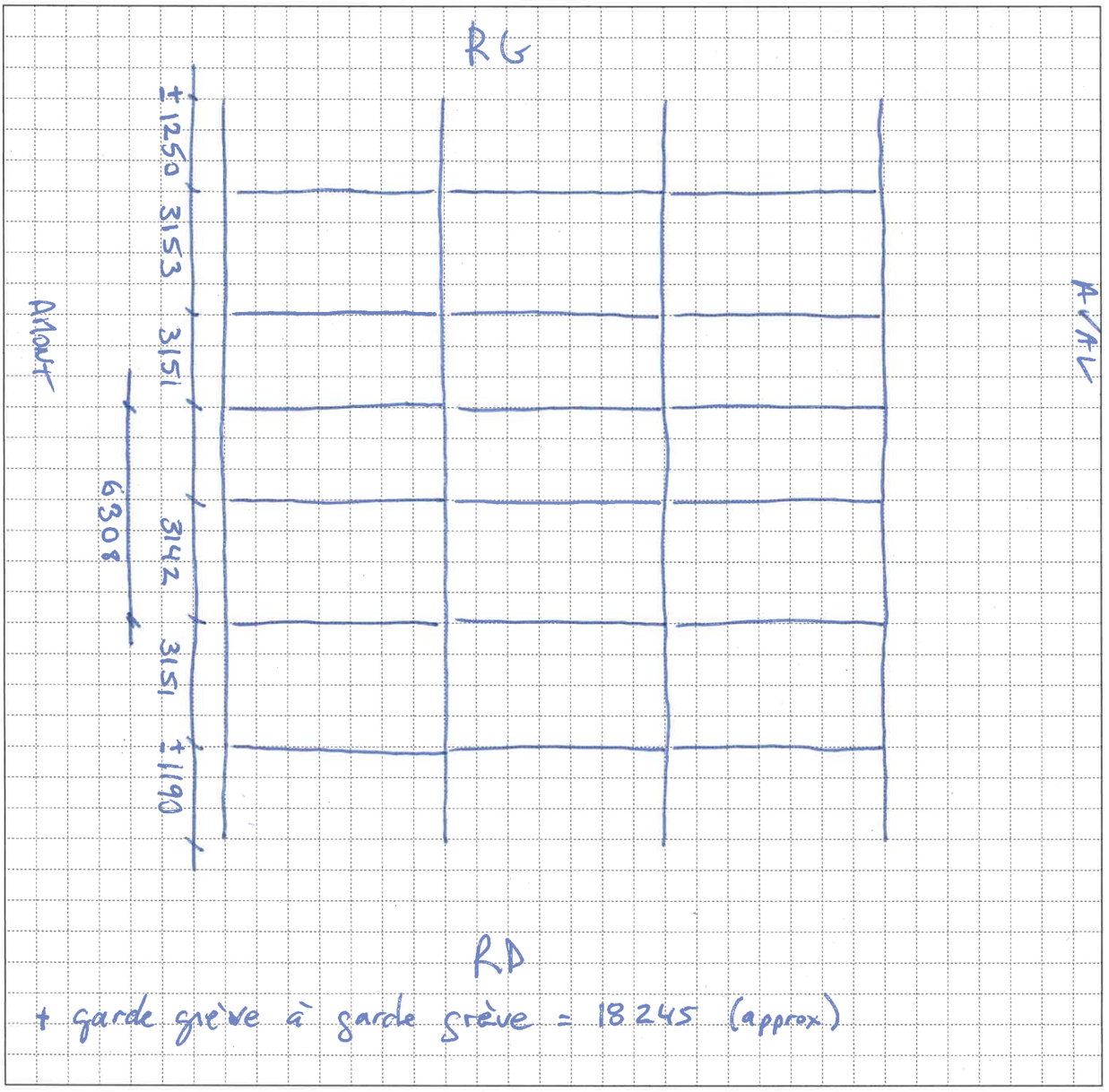

COUPE

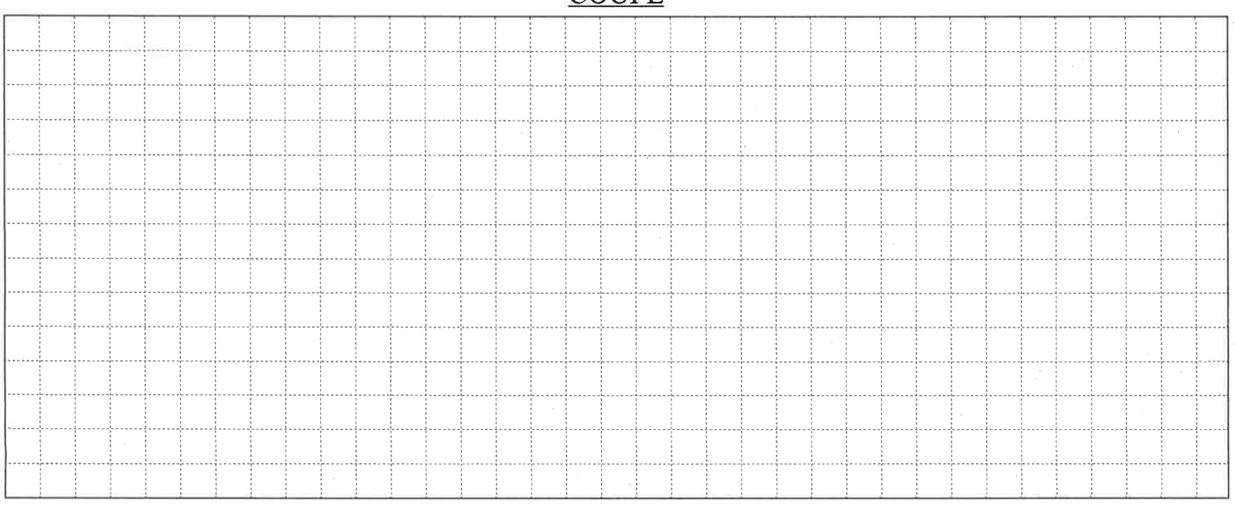

CONDITION GÉNÉRALE = (1 : EXCELLENT À 5 : MÉDIOCRE)

10. STRUCTURE D'ACIER

D – RELEVÉ DES DÉFAUTS (poutres)

ELEVATION ou PLAN

- Aucun défaut apparent.

COUPE

CONDITION GÉNÉRALE = (1 : EXCELLENT À 5 : MÉDIOCRE)












53
54










53-54


53-54


MAXIMUM
30t
50t
60






























53-54




PL 1 RD










53-54


53-54


53-54












30"x40"












53-54

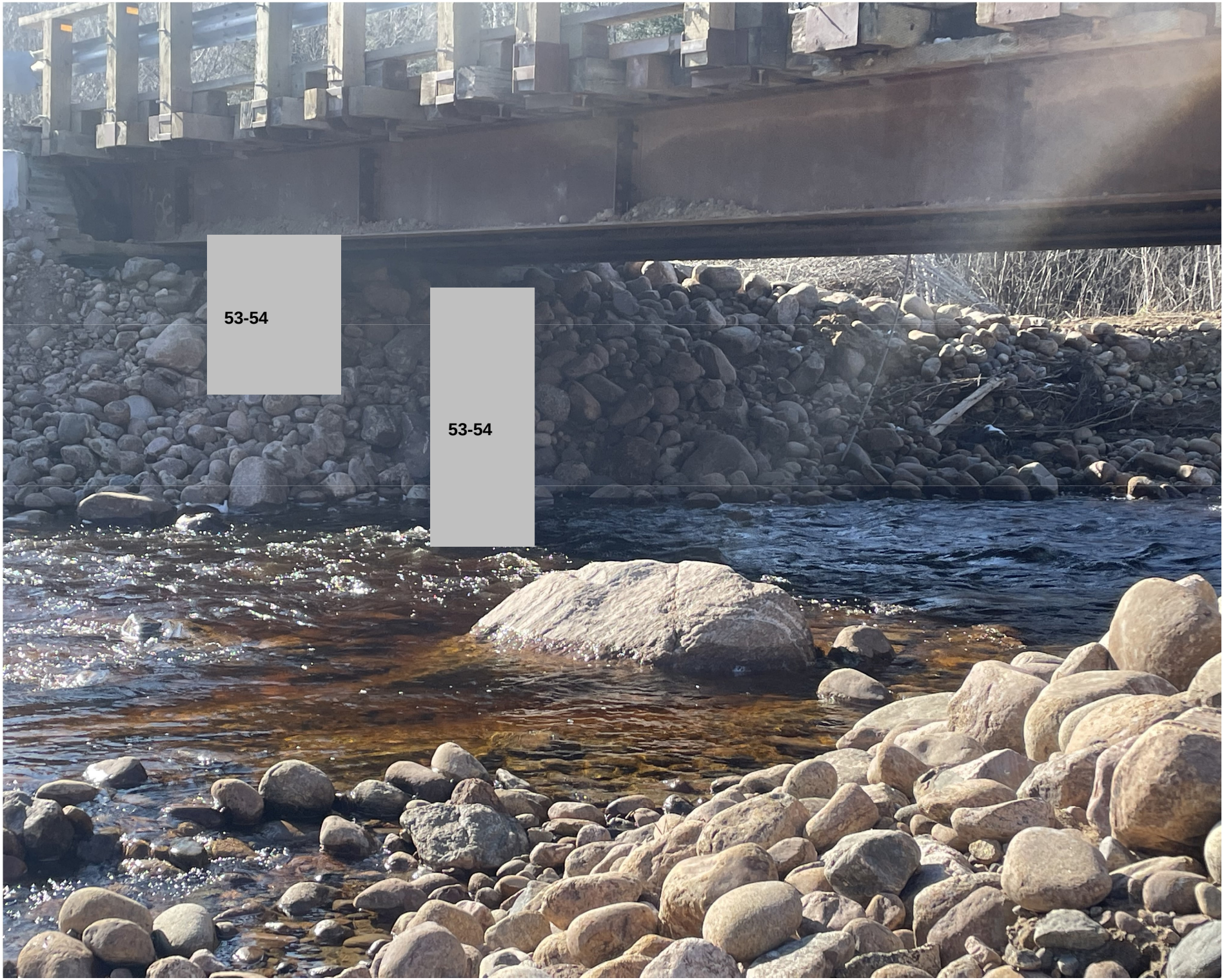
53-54
53-54











