Ministère des
Ressources naturelles
et des Forêts
Québec

Bureau de la sous-ministre et Secrétariat général

PAR COURRIEL

Le 15 octobre 2026

DEMANDEUR

N/Réf. : 202609-59

Objet : Demande d’accès à l’information

Monsieur,

Nous faisons suite à votre demande d’accès à l’information, reçue le 17 septembre 2026.

La recherche a permis de repérer des documents concernant votre demande qui vous sont accessibles. Vous les trouverez ci-joint.

Veuillez noter qu'il est recommandé de procéder à une validation sur le terrain avant d'utiliser les renseignements contenus dans ces documents.

Nous vous indiquons que vous pouvez demander à la Commission d’accès à l’information de réviser cette décision. Vous trouverez ci-joint une note explicative concernant l’exercice de ce recours.

Veuillez agréer, Monsieur, l'expression de nos sentiments les meilleurs.

La responsable de l’accès à l’information,

Original signé par

Matilde Théroux-Lemay

p. j. 2

5700, 4e Avenue Ouest, A-303
Québec (Québec) G1H 6R1
Téléphone : 418 627-6370
acces_info_mrnf@mrnf.gouv.qc.ca

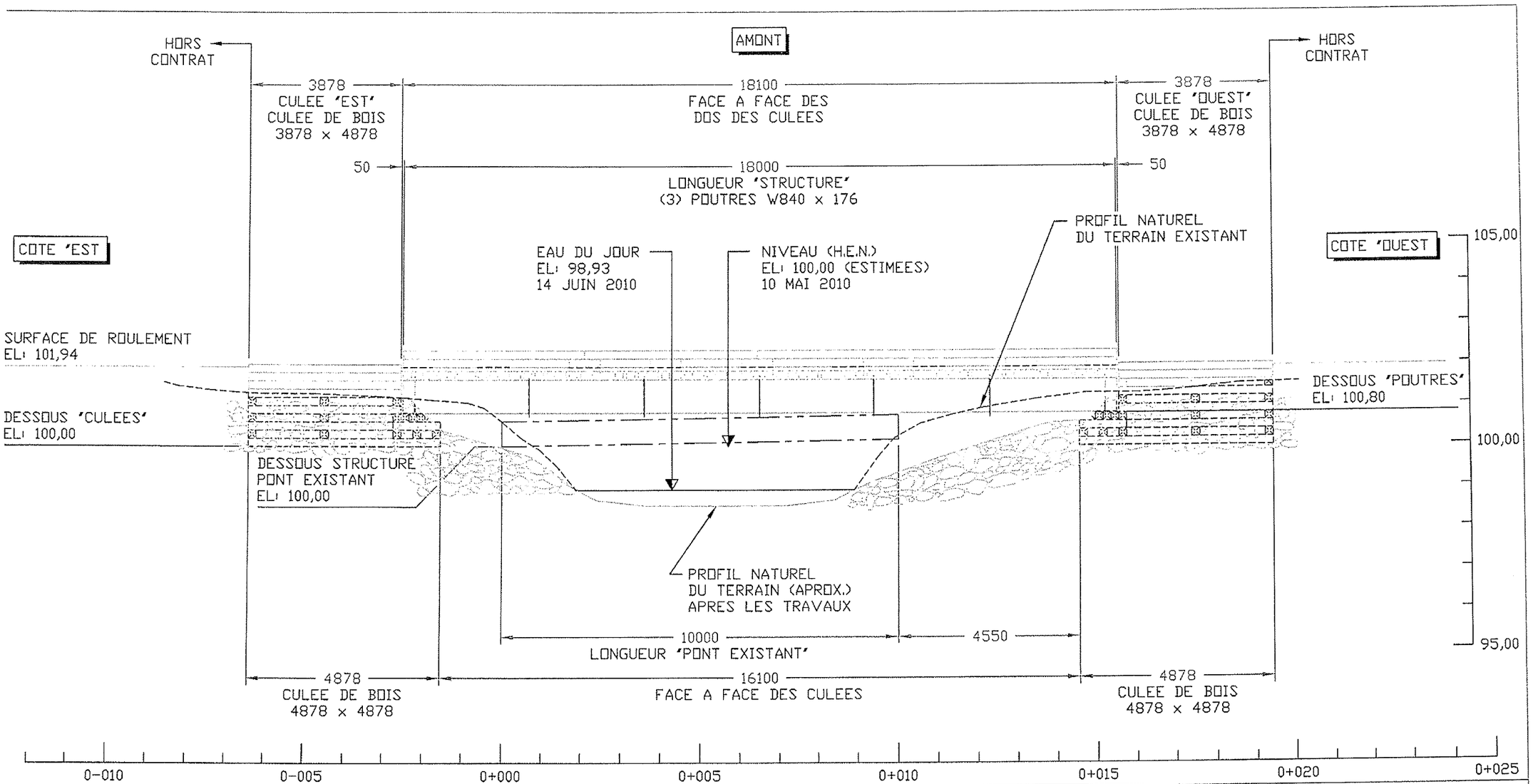

NOTE:
ELEVATION MIN. DES PERRES
1 METRE AU DESSUS
DES HAUTES EAUX

NOTE:
COURS D'EAU NON NAVIGABLE
CALCUL DU DEBIT DE CONCEPTION (SELON RNI): 20,70 m^3/s

CAPACITE:
CF-3E: 30 TONNES METRIQUES
QS-660: (2 ESSIEUX) = 30 TONNES METRIQUES

ELEVATION "VUE DE L'AVAL"
ECH: 1:100

TEL QUE CONSTRUIT

COORDONNES GEOGRAPHIQUE
69° 58' 18" 'W'
49° 05' 08" 'N'

REGROUPEMENT
DES VILLEGIATEURS
RIVIERE PORTNEUF

Ordre des Ingénieurs Ingénieur François Jutras Québec
Original signé
18 juin 2010
SCEAU

CONSTRUCTIONS DOMI INC
120 LAVOIE, PARC INDUTRIEL, DOLBEAU-MISTASSINI, QC -G8L 4M8
CONSTRUCTEUR DE PONTS
DISTR. PONTS ACROW - BAILEY
TEL: (418) 276-5555
FAX: (418) 276-7539

PONT (CHARGE DU 'LAC PLAT')
ELEVATION 'AVAL'
ARRANGEMENT GENERAL

DESSINE:	VERIFIE:	DATE:	
CLAUDE DEVIN		2010/06/15	
PROJET	ECHELLE:	DESSIN NO:	REV.
210-050	INDIQUEE	001	2

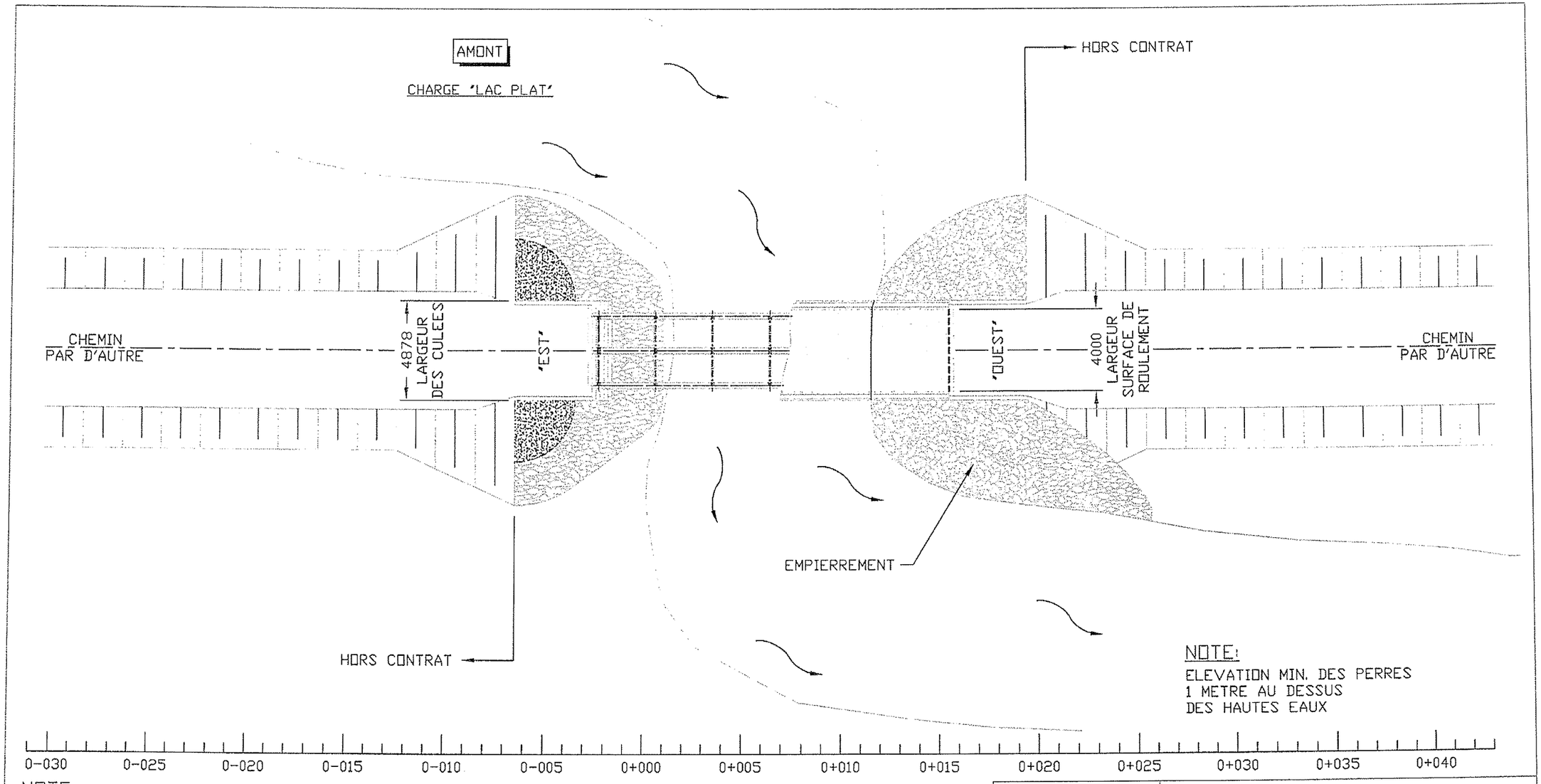

NOTE:
ELEVATION MIN. DES PERRES
1 METRE AU DESSUS
DES HAUTES EAUX

NOTE:
ELEVATION MIN. DES PERRES
1 METRE AU DESSUS
DES HAUTES EAUX

NOTE:
COURS D'EAU NON NAVIGABLE
CALCUL DU DEBIT DE CONCEPTION (SELON RNI): 20,70 m^3/s

CAPACITE:
CF-3E: 30 TONNES METRIQUES
QS-660: (2 ESSIEUX) = 30 TONNES METRIQUES

VUE EN PLAN
ECH: 1:200

TEL QUE CONSTRUIT

COORDONNES GEOGRAPHIQUE
69° 58' 18" 'W'
49° 05' 08" 'N'

REGROUPEMENT
DES VILLEGIATEURS
RIVIERE PORTNEUF

Original signé

18 juin 2010

SCEAU

CONSTRUCTIONS DOMI INC
120 LAVOIE, PARC INDUTRIEL, DOLBEAU-MISTASSINI, QC -G8L 4M8
CONSTRUCTEUR DE PONTS
DISTR. PONTS ACROW – BAILEY
TEL: (418) 276-5555
FAX: (418) 276-7539

PONT (CHARGE DU 'LAC PLAT')
VUE EN PLAN
ARRANGEMENT GENERAL

DESSINE:	VERIFIE:	DATE:
CLAUDE DEVIN		2010/06/11

PROJET	ECHELLE:	DESSIN NO:	REV.
210-050	INDIQUEE	002	1

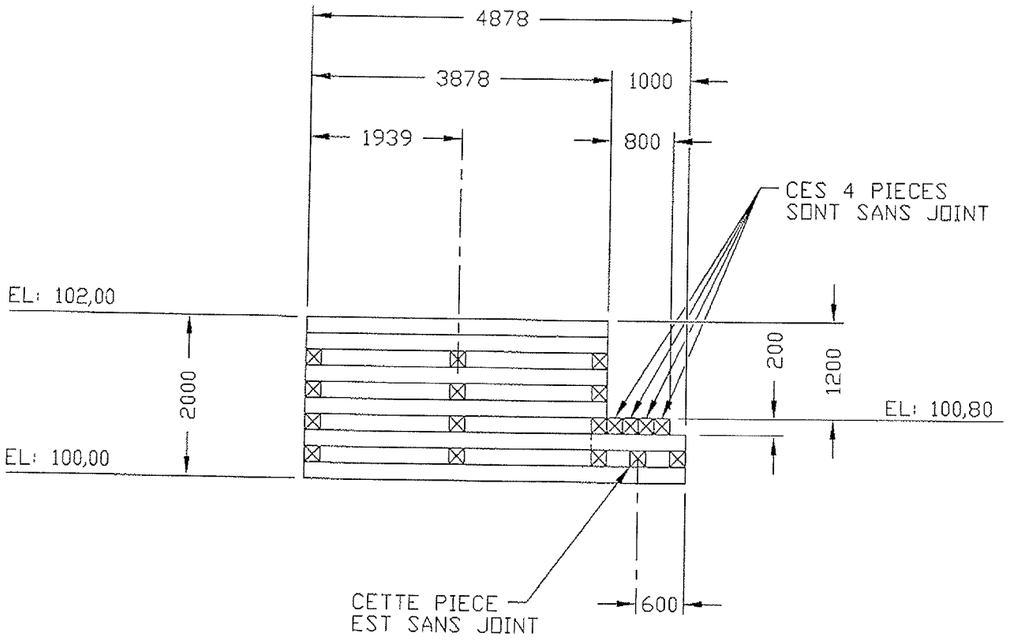

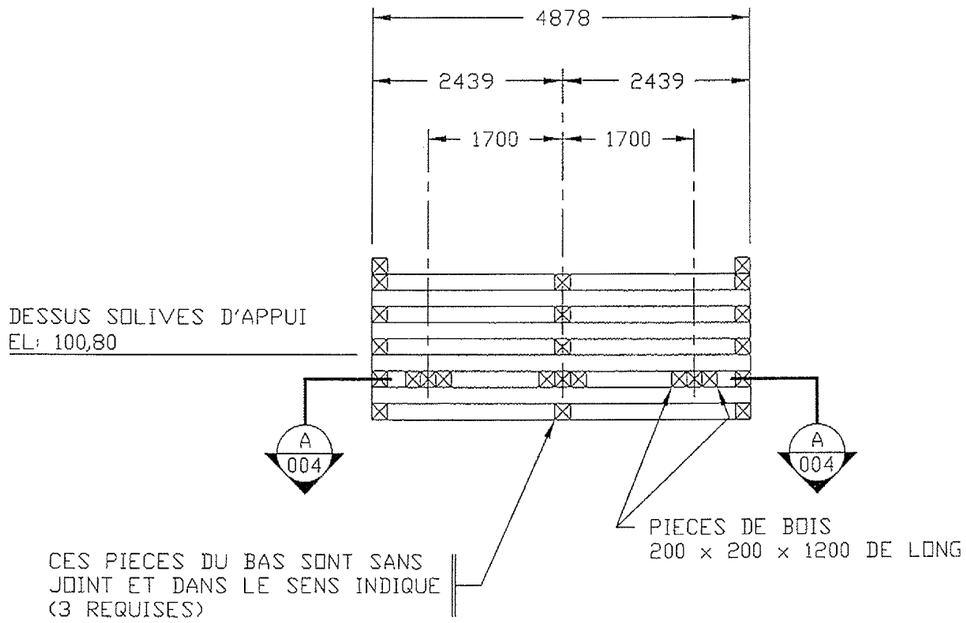

DETAILS TYP.
DES CULEES
ECH: 1:75

TEL QUE CONSTRUIT

NOTES:

- REMPLIR LES CULEES DE PIERRES OU DE GROS GRAVIER
- LES FACES DES CULEES (SAUF CELLE ARRIERE) SONT COMPLETEMENT FERMEES AVEC DU 200 x 200 TRAITES.
- LES JOINTS FORMES PAR LES PIECES DE 3700 ET 2400 SONT ALTERNES ET APPUYES SUR DES BLOCS DE 200 x 200 x 600 TRAITES.

REGROUPEMENT
DES VILLEGIATEURS
RIVIERE PORTNEUF

Original signé

3/05/2010

SCEAU

CONSTRUCTIONS DOMI INC
120 LAVOIE, PARC INDUTRIEL, DOLBEAU-MISTASSINI, QC -G8L 4M8
CONSTRUCTEUR DE PONTS
DISTR. PONTS ACROW – BAILEY
TEL: (418) 276-5555
FAX: (418) 276-7539

PONT (CHARGE DU "LAC PLAT")
CULEES TYP.
ARRANGEMENT GENERAL

DESSINE:	VERIFIE:	DATE:	
CLAUDE DEVIN		2010/05/25	
PROJET	ECHELLE:	DESSIN NO:	REV.
210-050	INDIQUEE	003	0

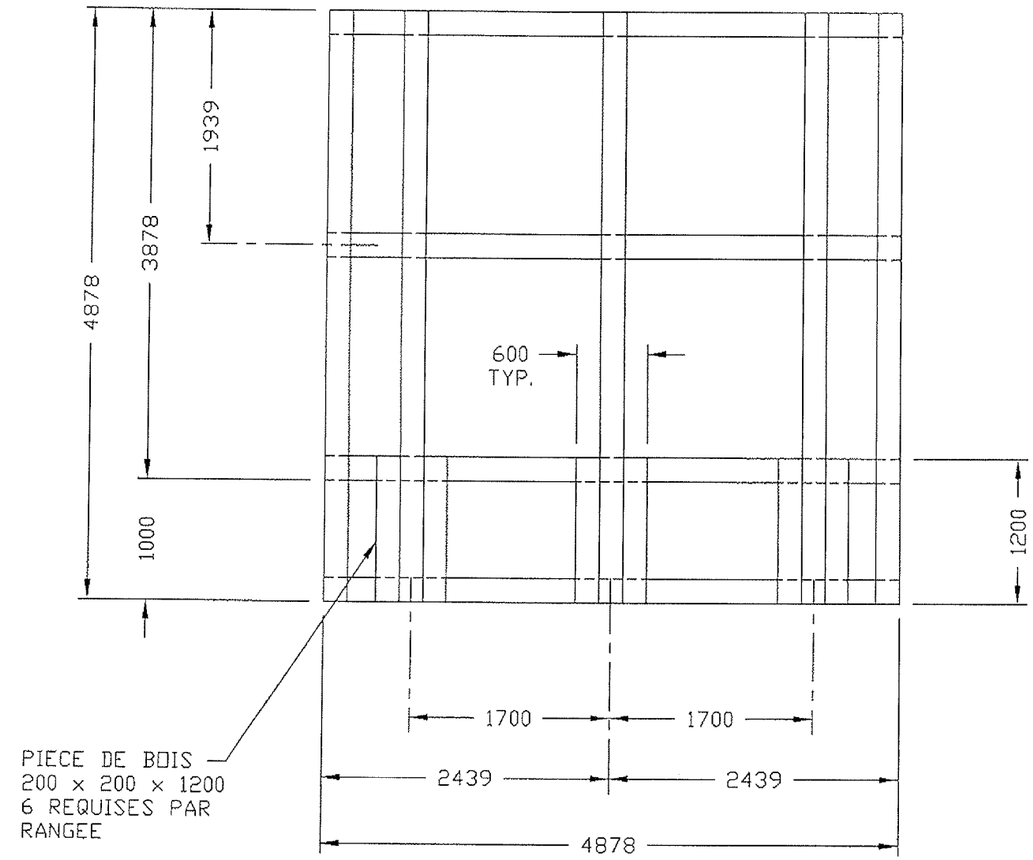

COUPE A/003
ECH.:1:50

TEL QUE CONSTRUIT

REGROUPEMENT
DES VILLEGIATEURS
RIVIERE PORTNEUF

Original signé
INGÉNIEUR · ENGINEER
François Jutras
38435
QUÉBEC
31/05/2010
SCEAU

CONSTRUCTIONS DOMI INC
120 LAVOIE, PARC INDUTRIEL, DOLBEAU-MISTASSINI, QC -G8L 4M8
CONSTRUCTEUR DE PONTS
DISTR. PONTS ACROW – BAILEY
TEL: (418) 276-5555
FAX: (418) 276-7539

PONT (CHARGE DU "LAC PLAT")
CULEES TYP.
COUPES ET DETAILS

DESSINE:	VERIFIE:	DATE:	
CLAUDE DEVIN		2010/05/25	
PROJET	ECHELLE:	DESSIN NO:	REV.
210-050	1:50	004	0

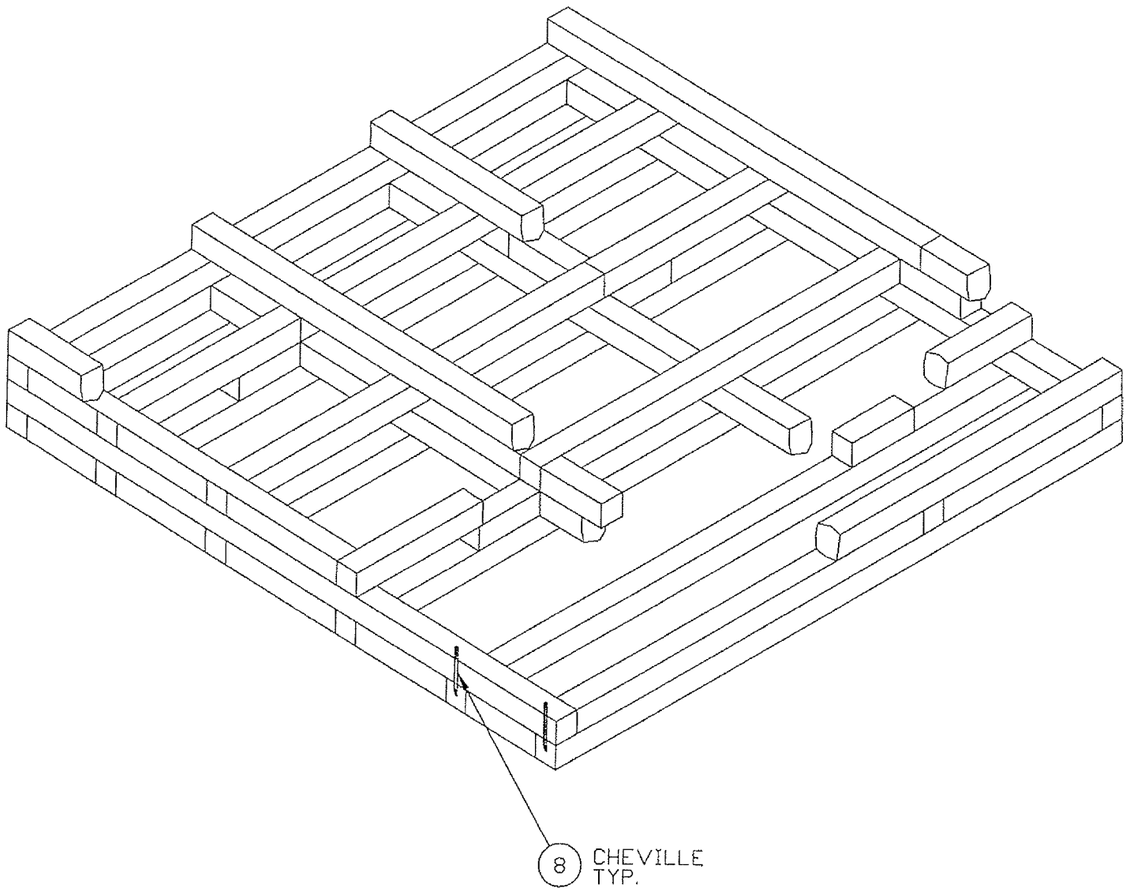

TEL QUE CONSTRUIT

NOTES:

-UNE CHEVILLE EST PLACEE A CHAQUE RENCONTRE DES PIECES DE BOIS

-POUR LE DETAIL DES CHEVILLES VOIR "ITEM 8" DESSIN #013

REGROUPEMENT DES VILLEGIATEURS RIVIERE PORTNEUF

Original signé

Francois Jutras
38435
QUÉBEC

31/05/2010

SCEAU

CONSTRUCTIONS DOMI INC

120 LAVOIE, PARC INDUTRIEL, DOLBEAU-MISTASSINI, QC -G8L 4M8

CONSTRUCTEUR DE PONTS
DISTR. PONTS ACROW - BAILEY

TEL: (418) 276-5555
FAX: (418) 276-7539

PONT (CHARGE DU "LAC PLAT")
CULEE "VUE ISOMETRIQUE"

DESSINE:	VERIFIE:	DATE:	
CLAUDE DEVIN		2010/05/25	
PROJET	ECHELLE:	DESSIN NO:	REV.
210-050	1:50	005	0

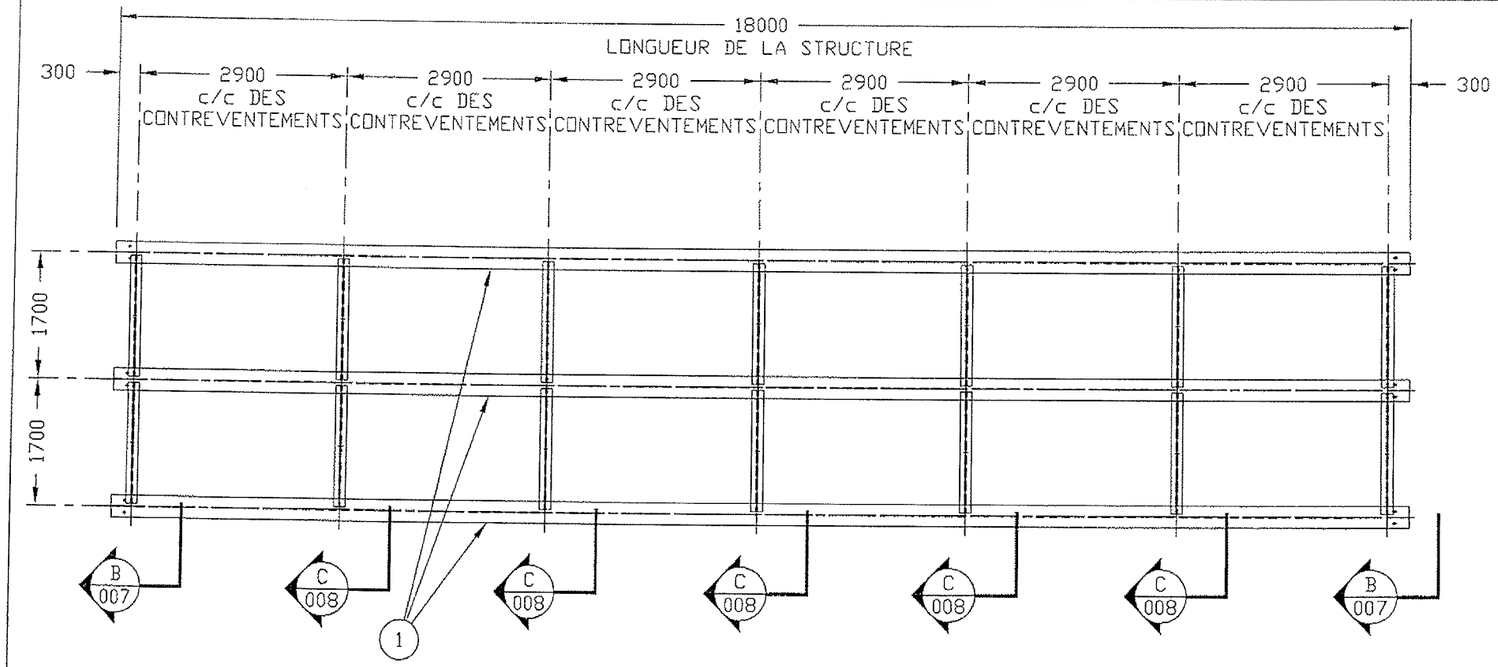

VUE EN PLAN

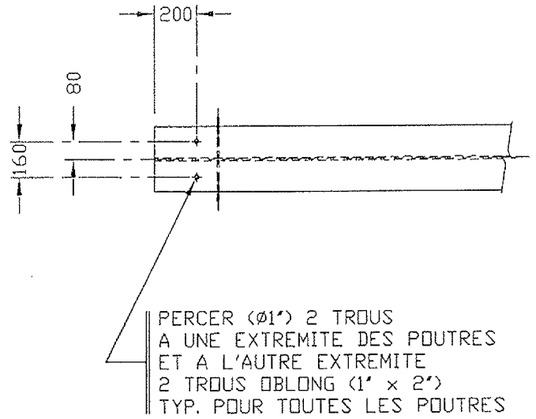

DETAIL TYP. DE PERCAGE
DESSOUS DES POUTRES
ECH: 1:25

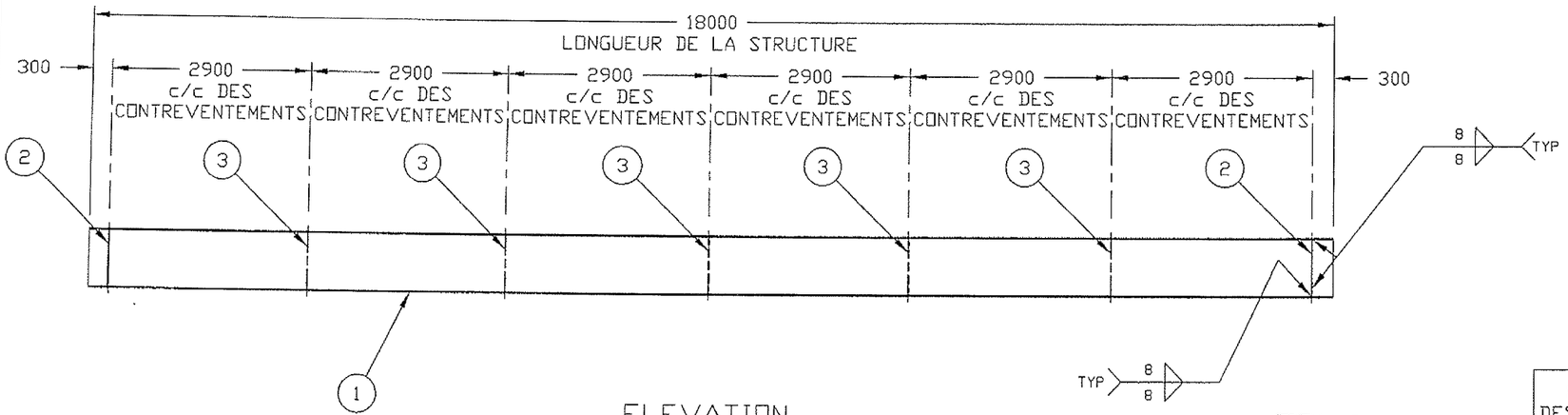

ELEVATION
STRUCTURE "ASSEMBLAGE"
ECH: 1:75

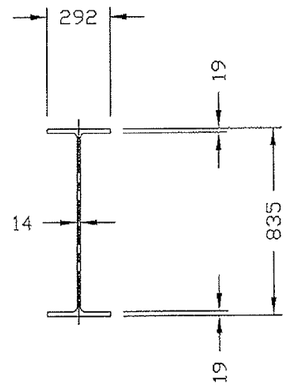

PROFIL TYP.
DE LA POUTRE
ECH: 1:25

TEL QUE CONSTRUIT

POIDS ESTIME DE LA STRUCTURE 11000 KG.

LISTE DE MATERIEL

ITEM	QTE.	DESCRIPTION	MAT'L	LONG.	POIDS	REMARQUE
1	3	W840 x 176	350-W	18000	9504	
2	4	PLAQUE 10 x 178	300-W	796	42,4	VOIR DESSIN #009
3	28	PLAQUE 10 x 178	300-W	796	296,5	VOIR DESSIN #009

Original signé

31/05/2010
SCEAU

REGROUPEMENT
DES VILLEGIATEURS
RIVIERE PORTNEUF

CONSTRUCTIONS DOMI INC
120 LAVOIE, PARC INDUTRIEL, DOLBEAU-MISTASSINI, QC -G8L 4M8
CONSTRUCTEUR DE PONTS
DISTR. PONTS ACROW – BAILEY
TEL: (418) 276-5555
FAX: (418) 276-7539

PONT (CHARGE DU "LAC PLAT")
STRUCTURE (3 POUTRES W840 x 176)
ASSEMBLAGE "ARRANGEMENT GENERAL"

DESSINE:	VERIFIE:	DATE:
CLAUDE DEVIN		2010/05/25

PROJET	ECHELLE:	DESSIN NO:	REV.
210-050	INDIQUEE	006	0

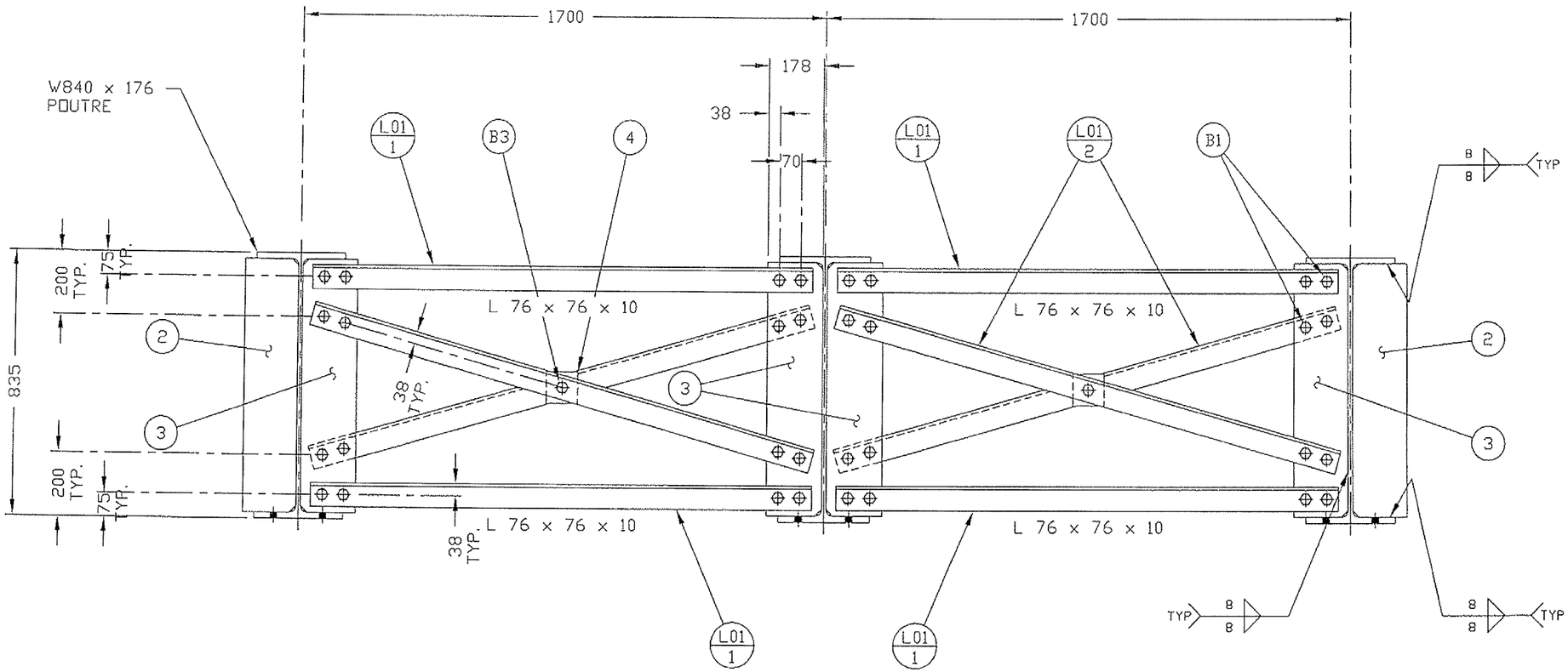

COUPE B/006
ECH.:1:15

CONTREVENTEMENT AUX APPUIS
COUPE TYP.
ECH: 1:15

LISTE DE MATERIEL

ITEM	REP.	QTE.	DESCRIPTION	MAT'L	LONG.	POIDS/Kg.	REMARQUE
4		14	PLAQUE 10mm x 100	300-W	100	10,7	
L01-1		28	L 76 x 76 x 10	300-W	1622	487,6	VOIR DESSIN #L01
L01-2		28	L 76 x 76 x 10	300-W	1682	505,7	VOIR DESSIN #L01
B1		224	BOULON (ø7/8"-9 UNC)	A-325 GALV.	(2")		c/a ECROU ET ROND.
B2							
B3		14	BOULON (ø7/8"-9 UNC)	A-325 GALV.	(2 1/2")		c/a ECROU ET RONDELLE
B4							

LISTE DE MATERIEL

ITEM	REP.	QTE.	DESCRIPTION	MAT'L	LONG.	POIDS/Kg.	REMARQUE

TEL QUE CONSTRUIT

Original signé

REGROUPEMENT DES VILLEGIATEURS RIVIERE PORTNEUF

INGÉNIEUR · INGÉNIEURE
François Lutras
39435
QUÉBEC
31/05/2010
SCEAU

CONSTRUCTIONS DOMI INC
120 LAVOIE, PARC INDUTRIEL, DOLBEAU-MISTASSINI, QC -G8L 4M8
CONSTRUCTEUR DE PONTS
DISTR. PONTS ACROW - BAILEY
TEL: (418) 276-5555
FAX: (418) 276-7539

PONT (CHARGE DU 'LAC PLAT')
STRUCTURE (3 POUTRES W840 x 176)
(COUPE TYP.) CONTREVENTEMENTS AUX APPUIS

DESSINE:	VERIFIE:	DATE:
CLAUDE DEVIN		2010/05/25

PROJET	ECHELLE:	DESSIN NO:	REV.
210-050	INDIQUEE	007	0

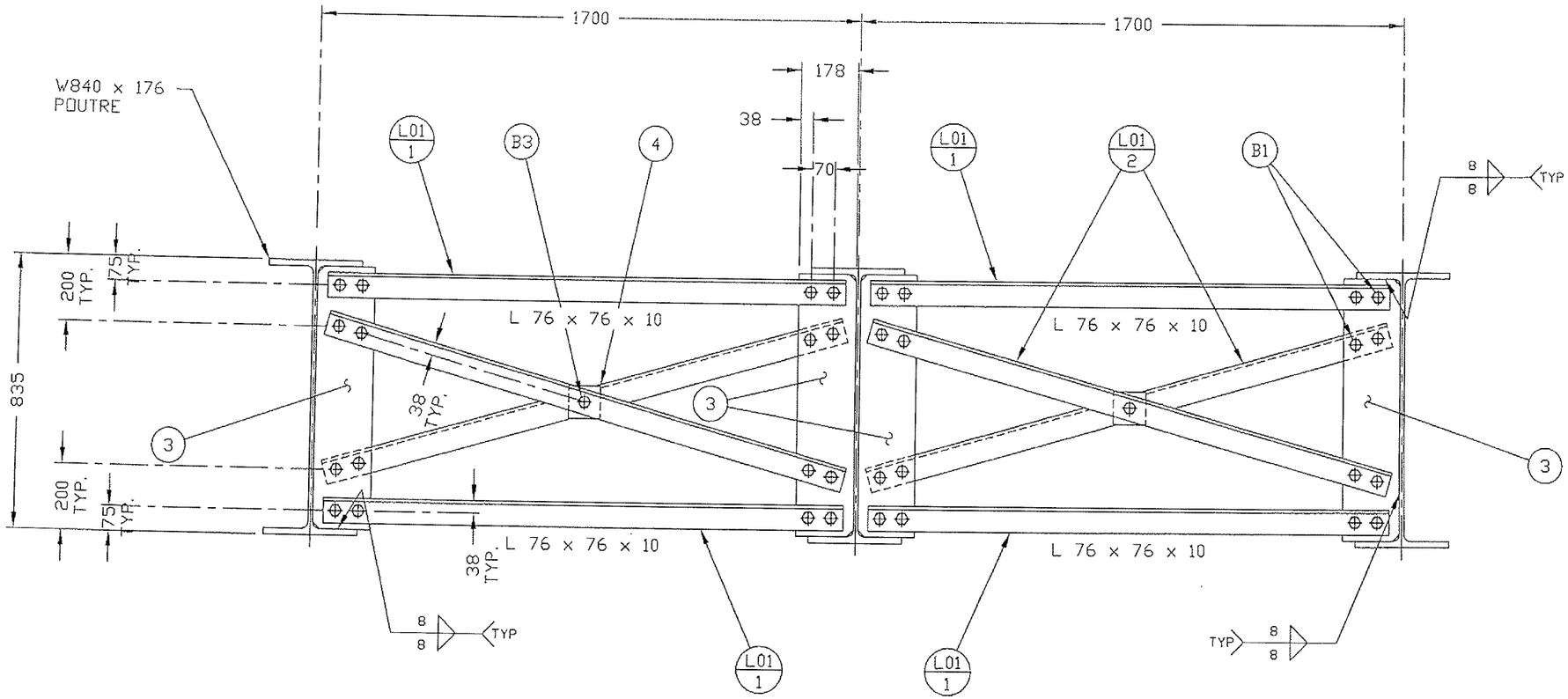

COUPE C/006
ECH.: 1:15

CONTREVENTEMENTS INTERMEDIAIRES
COUPE TYP.
ECH: 1:15

LISTE DE MATERIEL

ITEM	REP.	QTE.	DESCRIPTION	MAT'L	LONG.	POIDS/Kg.	REMARQUE

LISTE DE MATERIEL

ITEM	REP.	QTE.	DESCRIPTION	MAT'L	LONG.	POIDS/Kg.	REMARQUE

TEL QUE CONSTRUIT

Original signé

INGÉNIEUR · ENGINEER
38435
QUÉBEC
31/05/2010
SCEAU

REGROUPEMENT
DES VILLEGIATEURS
RIVIERE PORTNEUF

CONSTRUCTIONS DOMI INC
120 LAVOIE, PARC INDUTRIEL, DOLBEAU-MISTASSINI, QC -G8L 4M8
CONSTRUCTEUR DE PONTS
DISTR. PONTS ACROW -- BAILEY
TEL: (418) 276-5555
FAX: (418) 276-7539

PONT (CHARGE DU "LAC PLAT")
STRUCTURE (3 POUTRES W840 x 176)
(COUPE TYP.) CONTREVENTEMENTS INTERMEDIAIRES

DESSINE:	VERIFIE:	DATE:
CLAUDE DEVIN		2010/05/25

PROJET	ECHELLE:	DESSIN NO:	REV.
210-050	INDIQUEE	008	0

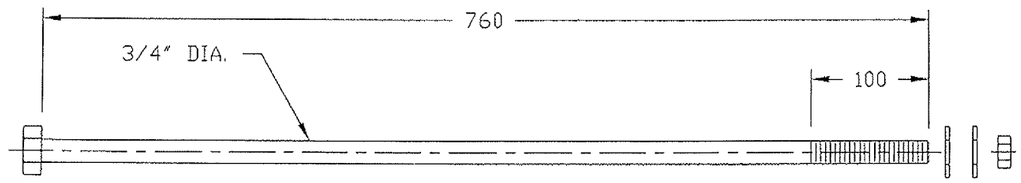

6 BOULON POUR CHASSE-ROUES
ECH:1:5

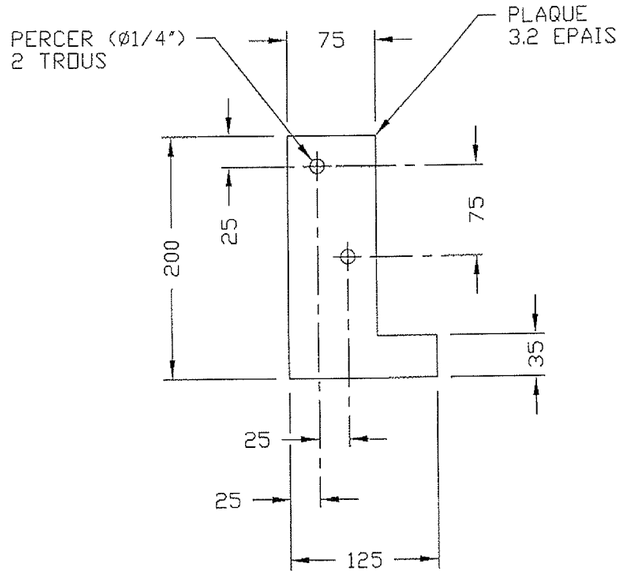

5 PLAQUE DE FIXATION
ECH:1:5

GALVANISE

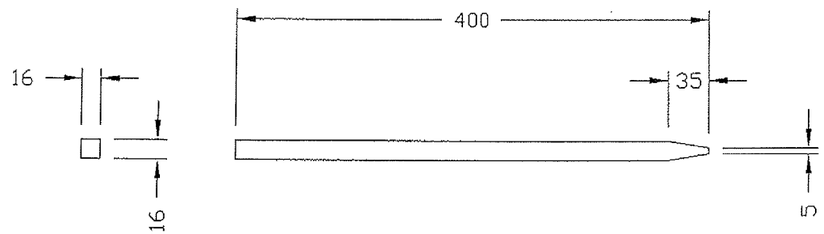

8 CHEVILLE
ECH:1:5

TEL QUE CONSTRUIT

Original signé

31/05/2010

SCEAU

REGROUPEMENT DES VILLEGIATEURS RIVIERE PORTNEUF

CONSTRUCTIONS DOMI INC
120 LAVOIE, PARC INDUTRIEL, DOLBEAU-MISTASSINI, QC -G8L 4M8
CONSTRUCTEUR DE PONTS
DISTR. PONTS ACROW – BAILEY
TEL: (418) 276-5555
FAX: (418) 276-7539

PONT (CHARGE DU "LAC PLAT")
DETAILS DIVERS

DESSINE:	VERIFIE:	DATE:
CLAUDE DEVIN		2010/05/25

PROJET	ECHELLE:	DESSIN NO:	REV.
210-050	1:5	013	0

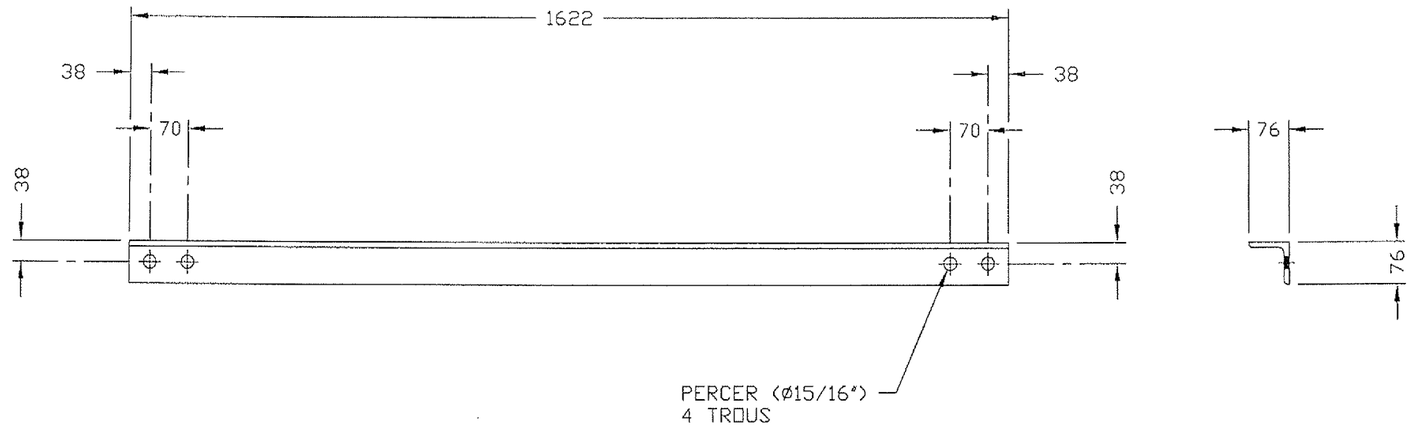

L01 / 1 — L 76 x 76 x 10 (28 REQ.)
ECH: 1:10

MAT'L: 300-W

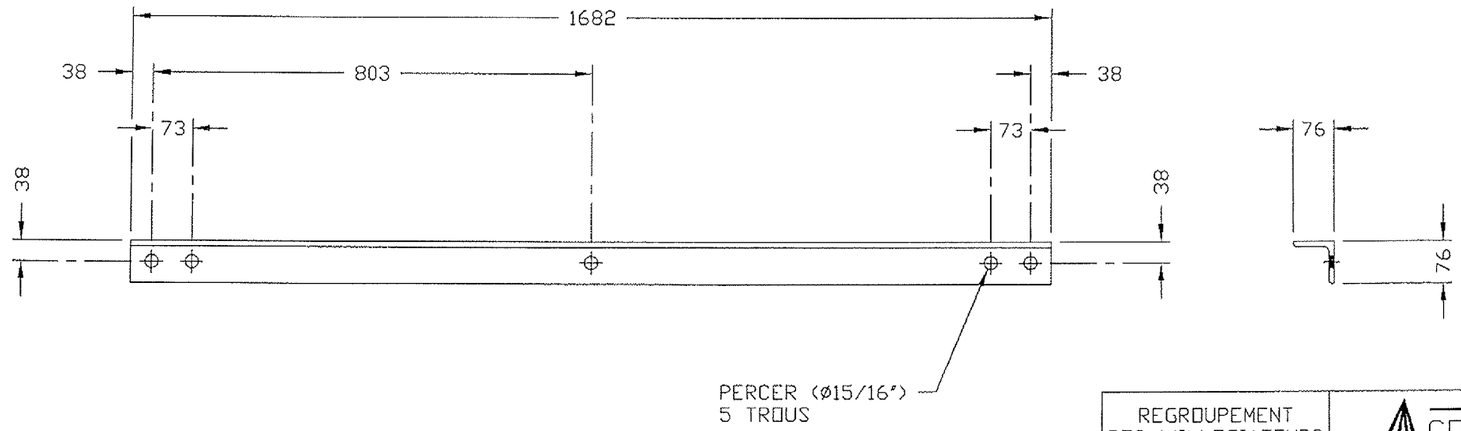

L01 / 2 — L 76 x 76 x 10 (28 REQ.)
ECH: 1:10

MAT'L: 300-W

TEL QUE CONSTRUIT

POUR REFERENCE
VOIR DESSINS #007 & 008

REGROUPEMENT
DES VILLEGIATEURS
RIVIERE PORTNEUF

INGENIEUR · ENGINEER
François Jutras
QUEBEC
Original signé
31/05/2010
SCEAU

CONSTRUCTIONS DOMI INC
120 LAVOIE, PARC INDUTRIEL, DOLBEAU-MISTASSINI, QC -G8L 4M8
CONSTRUCTEUR DE PONTS
DISTR. PONTS ACROW – BAILEY
TEL: (418) 276-5555
FAX: (418) 276-7539

PONT (CHARGE DU 'LAC PLAT')
STRUCTURE (3 POUTRES W840 x 176)
DETAILS ITEMS 'L01-1 & L01-2'

DESSINE:	VERIFIE:	DATE:
CLAUDE DEVIN		2010/05/25

PROJET	ECHELLE:	DESSIN NO:	REV.
210-050	INDIQUEE	L01	0

Québec

AVIS D'ÉVALUATION DE LA CAPACITÉ PORTANTE DES PONTS

RÉGION: R09 Côte-Nord
NUMÉRO de L'U.G.: 91-92-97-Escoumins-Forestville
NOM DU COURS D'EAU : Décharge Lac Canuck
NUMÉRO DE DOSSIER : H092-007
LATITUDE : 49° 05' 09"
LONGITUDE : - 69° 58' 17"
DATE DE L'INSPECTION : 2026-09-03

CAPACITÉ PORTANTE ÉVALUÉE

[A] CL3 =	0	t	FERMETURE DU PONT :	oui	☒	non	☐
[B] CL2 =	0	t	UN VÉHICULE À LA FOIS :	oui	☐	non	☐
[C] CF3E =	0	t	LIMITE DE VITESSE :		km/h		
CAPACITÉ DE L'AVIS ANTÉRIEUR :	–	– t					

RECOMMANDATIONS CONCERNANT LA SÉCURITÉ

- **FERMETURE DU PONT**
- Reconstruction du pont selon les règlements et normes en vigueurs.

AUTRES INFORMATIONS

- **NOUS RECOMMANDONS LA FERMETURE DU PONT POUR LES RAISONS SUIVANTES :**

  - Pourriture importante de plusieurs éléments du tablier.
  - Le pont est non sécuritaire, il y a un risque pour la sécurité des usagers.

NOTE : La capacité portante de ce présent avis est représentative de l'état de la structure au moment même de l'inspection, et depuis, il peut y avoir eu détérioration des matériaux ou apparition de nouveaux défauts pouvant affecter celle-ci. Advenant des changements significatifs à la structure, une nouvelle inspection d'évaluation doit être réalisée.

ÉVALUÉ PAR : Jean-François Lachance, ing. **SIGNATURE :** Original signé 2026-09-21 5038523 **DATE: 21 septembre 2026**

GLOSSAIRE



FERMETURE DE PONT



UN SEUL VÉHICULE SUR LE PONT



LIMITE DE VITESSE

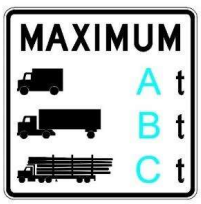

LIMITATION DE POIDS